GRAFTEK

Cirugía Pre-implantaria

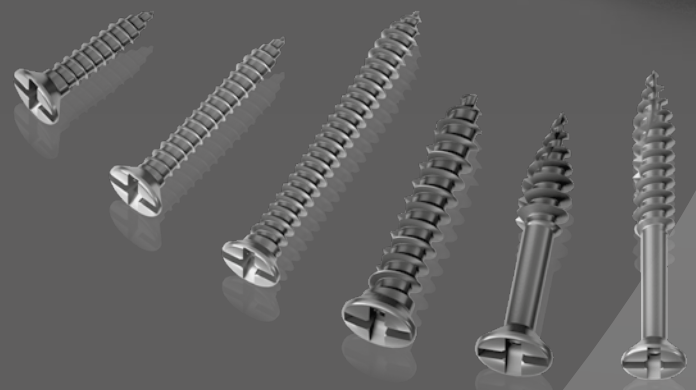

GlobalD
Socio de sus cirugías

Socio de sus cirugías

Global D, resultado del acercamiento de las empresas SERF® (1973) y tekka® (2000), es una compañía francesa especializada en el diseño, la fabricación y la comercialización de dispositivos médicos, destinados a las cirugías dentales, maxilofacial y ortodóntica.

GlobalD
Socio de sus cirugías

Con una experiencia clínica e industrial **de más de 18 años en cirugía maxilofacial**, Global D es actualmente **líder francés** en esta especialidad.

Acompañados por nuestra oficina técnica, que asegura a nuestros clientes una evolución permanente, elaboramos, en colaboración con los cirujanos, gamas de **productos innovadores.**

El corazón de nuestra misión es contribuir en la mejora del trabajo de los profesionales y optimizar el tratamiento de los pacientes.

GRAFTEK

GRAFTEK es una gama completa, dedicada a la cirugía pre-implantaria. Se trata de una amplia gama de tornillos de autofresado que se declina en varios diámetros y numerosos largos.

El tipo de tornillo puede identificarse fácilmente mediante un código de colores.

GlobalD

Global D - ZI de Sacuny - 118 av. Marcel Mérieux - 69530 Brignais - FRANCE
tél. +33(0)4 78 56 97 00 - fax +33(0)4 78 56 01 63 - www.globald.com

Productos fabricados
en Francia

Índice

Los tornillos

Tornillos de autofresado 4
Tornillos de compresión de autofresado 5

Ancilares

Fresas y ejes 6
Destornilladores y container 7

La eficiencia al servicio de su profesionalidad

El compromiso de servicio

Porque el paciente es su prioridad.

Nuestra misión: ofrecerle soluciones y sistemas de gestión para hacer su trabajo más fácil el día a día.

Global D se adapta a su práctica y le garantiza un servicio reactivo.

Una respuesta personalizada: un equipo de asistentes comerciales y administrativos se encarga de las llamadas telefónicas, de 8:30 a 18:00, de lunes a viernes.

El compromiso sobre el producto

Porque el producto debe estar al servicio de su práctica.

En cada una de nuestras gamas, le proponemos dispositivos ergonómicos, adaptados a la evolución de su práctica. Todos nuestros productos coloreados por oxidación anódica se identifican fácilmente y ofrecen una garantía suplementaria de seguridad para el paciente.

El compromiso sobre la calidad

Porque la satisfacción de un cliente es el asunto de todos.

A la escucha y al servicio de los profesionales, nuestros equipos actúan con energía para optimizar sin parar las prestaciones, los procedimientos y los soportes en las diferentes fases de nuestras actividades, más allá de la conformidad con las normas reglamentarias.

Para mantener un nivel de eficiencia óptimo, hemos seleccionado un organismo francés, LNE/G-MED, para la certificación de nuestro sistema de calidad y de los productos que constituyen nuestras gamas.

Certificación ISO 13485
CE 0459

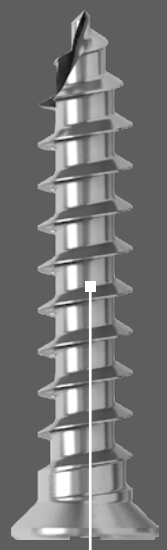

Los tornillos: nuestro valor añadido

- Rosca autorroscante
- Código color de identificación del diámetro
- Prehensión eje/cabeza de tornillo asegurada
- Buena estabilidad en el atornillado (incluso con ángulo)

Los productos presentados son Dispositivos Médicos y, a este título, llevan el marcado CE, en conformidad con la Directiva 93/42/CEE. Es posible que los dispositivos médicos presentados no estén disponibles a la venta en todos los países. Para cualquier información complementaria, póngase en contacto con el servicio comercial de Global D.

Gracias por consultar el manual de instrucciones antes de cualquier utilización. En caso de dudas, póngase en contacto con el servicio comercial de Global D.

Los manuales de instrucciones pueden ser manuales desmaterializados en determinados casos. Si es éste el caso, hay un código QR y un link en la etiqueta del dispositivo. En todos los casos, los manuales están disponibles bajo simple demanda y sin gastos suplementarios en un plazo de 7 días.

La demanda debe ser efectuada a la dirección siguiente: quality@globald.com.

Tornillos de autofresado

Cruciforme

TITANE TA6V (grado 5, ISO 5832-3) Ø 1.2 - 1.5 y 2 mm

Indicación: aposición de injertos óseos

	Diámetro Ø	Anodización	Longitudes L	Referencia
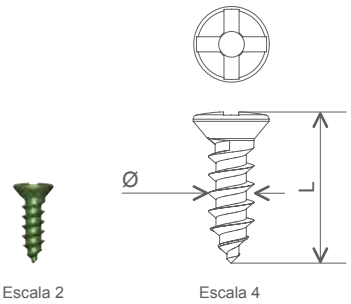	1.5 mm		4 mm	VA1.5KL4
			5 mm	VA1.5KL5
			6 mm	VA1.5KL6
			7 mm	VA1.5KL7
			9 mm	VA1.5KL9
			11 mm	VA1.5KL11
			13 mm	VA1.5KL13
			15 mm	VA1.5KL15
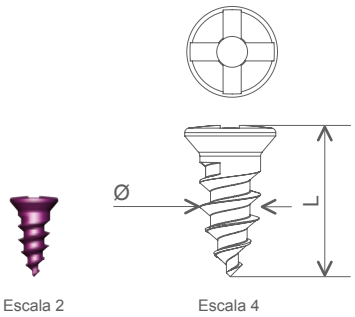	2 mm		4 mm	VA2KL4
			5 mm	VA2KL5
			6 mm	VA2KL6
			7 mm	VA2KL7
			9 mm	VA2KL9
			11 mm	VA2KL11
			13 mm	VA2KL13
			15 mm	VA2KL15
			17 mm	VA2KL17
			19 mm	VA2KL19

Indicación. fijación de membranas en cirugía pre-implantaria.

	Diámetro Ø	Anodización	Longueur L	Referencia
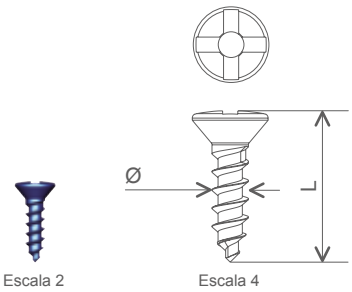	1.2 mm		4 mm	VA1.2KL4
			5 mm	VA1.2KL5
			6 mm	VA1.2KL6
			7 mm	VA1.2KL7
			8 mm	VA1.2KL8
			9 mm	VA1.2KL9
			10 mm	VA1.2KL10
			11 mm	VA1.2KL11
			12 mm	VA1.2KL12

Los tornillos de Ø 1,2 mm no se recomiendan para la aposición de injertos óseos.

Antes de la utilización, lea detenidamente las instrucciones recogidas en el folleto suministrado con los dispositivos

Tornillos de compresión de autofresado

Cruciforme

TITANIO TA6V (grade 5, ISO 5832-3) Ø 1.5 y 2 mm

Indicación: aposición de injertos óseos.

- **Mejor compresión del injerto gracias a la parte cervical no roscada del tornillo.**

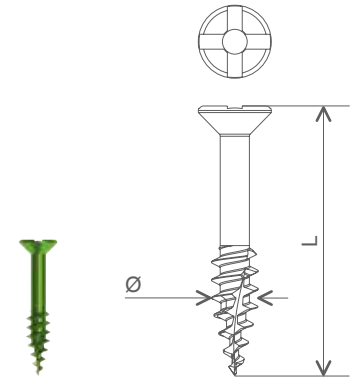

Escala 2 Escala 4

Diámetro Ø	Anodización	Longitudes L	Referencia
1.5 mm		9 mm	VCA1.5KL9
		11 mm	VCA1.5KL11
		13 mm	VCA1.5KL13

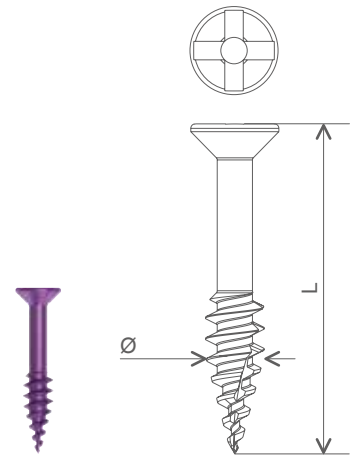

Escala 2 Escala 4

Diámetro Ø	Anodización	Longitudes L	Referencia
2 mm		11 mm	VCA2KL11
		13 mm	VCA2KL13
		15 mm	VCA2KL15

Par de apriete

El par de apriete máximo permitido usar dependiendo del diámetro inicial del tornillo (en mm) es:

	Ø Tornillo	Pares de apriete máximos
Tornillos de compresión de autofresado	Ø1.5 mm	18 N.cm
	Ø2 mm	28 N.cm
Tornillos de autofresado	Ø1.2 mm	10 N.cm
	Ø1.5 mm	18 N.cm
	Ø2 mm	40 N.cm

Los tornillos de compresión son una alternativa a los tornillos clásicos de osteosíntesis VA1.5KLx y VA2KLx para la aposición de injertos óseos.

Fresas y ejes

Fresas para injerto (FOG) para pieza manual y en contra-ángulo

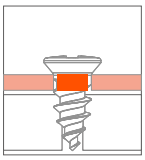

Injerto

Diámetro	Color	Longitud útil	Referencia
1.5 mm		12 mm	FOG1.5
2 mm		12 mm	FOG2

- Las fresas para injertos están dimensionadas según los diámetros de los tornillos, para facilitar el paso del tornillo a través del injerto.
- Se distinguen de las fresas para enclave receptor por un **doble anillo del mismo color.**

Fresas para enclave receptor (FOS) para pieza manual y en contra-ángulo

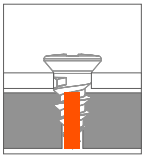

Enclave receptor

Diámetro	Couleur	Diamètre vis associée	Longitud útil	Referencia
0.8 mm		1.2 mm	9 mm	FOS0.8
1.1 mm		1.5 mm et 2 mm	12 mm	FOS1.1

Ejes de autorretención, manuales o para contra-ángulo

	Cabeza escala 2	Diámetro tor-nillo asociado	Longitud	Referencia
		1.2 mm 1.5 mm	Axe long	ALT1K
		2 mm		ALT2K-2
		1.2 mm 1.5 mm	Axe court	ACT1K
		2 mm		ACT2K-2
		1.2 mm 1.5 mm	Axe extra court pour contre-angle	AXCT1K
		2 mm		AXCT2K-2

Escala 1

Destornilladores y container

Mango móvil para eje de autorretención

Descripción	Referencia
Mango para eje de autorretención	MTM

Gracias a una deformación de la cabeza del tornillo, el eje del destornillador sujeta y mantiene en posición el tornillo. La ergonomía del mango permite un dimensionado mínimo.
El eje del destornillador puede ser montado tanto en el mango suministrado como en un contra-ángulo dental.
El kit estándar de aquí abajo contiene el destornillador MTM.

Composición del kit estándar

- 1 contenedor autoclavable
- 1 mango de destornillador, de titanio (MTM)
- 1 pinza* (PPG)
- 1 eje cruciforme de autorretención (ACT1K)

El surtido de tornillos se compone según sus pr ferencias.

** Este dispositivo distribuido por Global D es fabricado por MEDLANE.*

Nuestro container es común a nuestras gamas de tornillo para la cirugía pre-implantaria y los anclajes ortodónticos (véase el catálogo ANCOTEK).

Campos de actividad

Implantología
Cirugía pre-implantaria
Cirugía ortognática
Cirugía reconstructora
Cirugía traumatológica de la cara
Cirugía carcinológica
Craneocirugía
Ortodoncia
Formación

GlobalD
Socio de sus cirurgías

ZI de Sacuny
118 avenue Marcel Mérieux
69530 Brignais
Francia

Tel +33 (0)4 78 56 97 00
Fax +33 (0)4 78 56 01 63

www.globald.com

Una empresa del grupo MENIX

00GC-GRAFTEK-ES-Ed2-2b