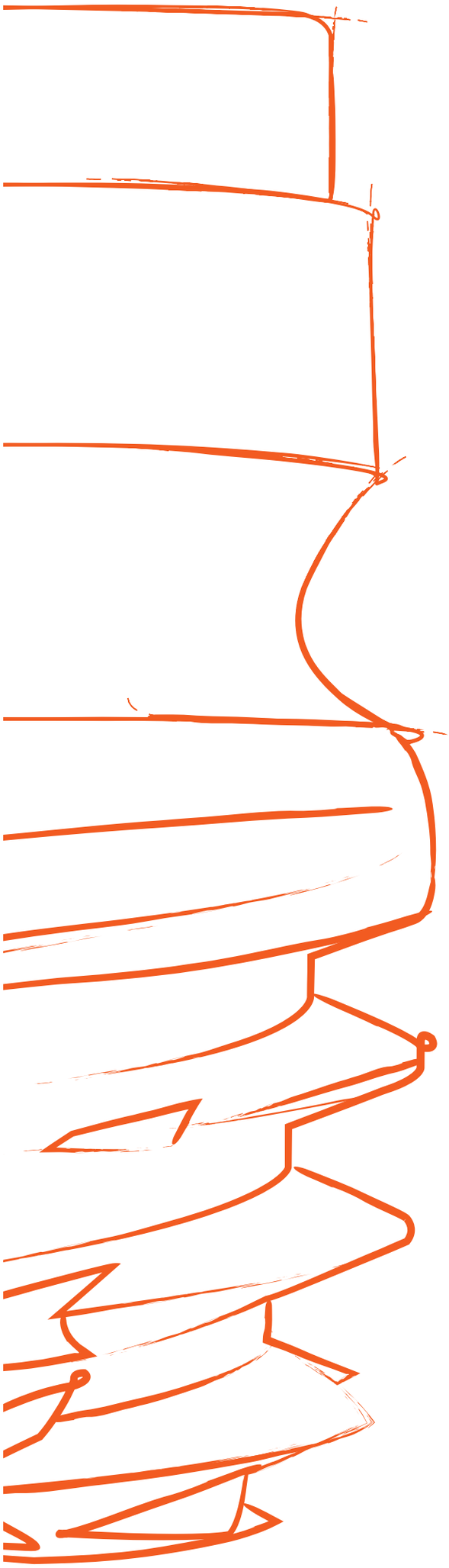

twinkon® 4

Manuale chirurgico
Chirurgia avanzata

twinkon® 4

Manuale chirurgico
Chirurgia avanzata

Premessa

Le istruzioni sviluppate in questo documento indicano le diverse fasi dell'intervento chirurgico per usare il sistema implantare twinkon® 4.

Questo documento non può in alcun caso essere paragonabile ad un supporto didattico sulla pratica implantare in linea generale ; non può assolutamente dare diritto a reclamo.

Avvertenze :

Il posizionamento dell'impianto twinkon® 4 è rivolto a chirurghi specializzati in implantologia dentale e che dispongano di una infrastruttura conforme a questo tipo di intervento.

L'utilizzo del sistema twinkon® 4 deve essere realizzato solo con componenti originali e secondo le raccomandazioni descritte qui sotto. Global D declina ogni responsabilità in caso di esecuzione non conforme al presente manuale.

Precauzioni generali :

Prima dell'utilizzo dei prodotti della gamma twinkon®, vogliate leggere le istruzioni informatiche. Vogliate anche prendere conoscenza della eligibilità dei pazienti, organizzazione della sala, la preparazione del personale addetto, la preparazione del materiale, la preparazione del paziente, lavaggio e sterilizzazione dei materiali.

Informazioni pratiche :

La riproduzione o la diffusione di queste informazioni non possono essere fatte se non previa autorizzazione di Global D che si riserva il diritto a modificare le caratteristiche tecniche dei prodotti e/o di apportare evoluzioni o miglioramenti al sistema twinkon® 4 senza preavviso.

Chirurgia avanzata :

Il sistema twinkon® 4 è un impianto che corrisponde a un livello di chirurgia avanzato. Il dentista è il solo responsabile dell'apprendimento del suo livello chirurgico e tecnico nell'esercizio dell'implantologia.

L'uscita di questo manuale annulla e sostituisce tutte le versioni precedenti.

Indice

Guida rapida P.4

1. Protocollo di posizionamento twinkon Ø4L4 P.4

2. Posizionamento dell'impianto P.5

A. Il sistema twinkon® 4

1. Generalità P.6
- Indicazioni P.6
- Misure P.6
- Confezione sterile P.7
- Porta-impianto e preparazione P.7

2. Connessione protesica P.8
- Cono esterno 5° P.8
- Indicizzazione del trigono P.8
- Unica connessione P.8

3. Concetto parodontale P.9
- Collo concavo P.9
- Posizionamento del collo P.9

4. Concetto osseo P.10
- Protocollo di posa P.10
- Strumentario P.10
- Gamma di frese e stop integrato P.11
- Strumentario opzionale P.11
- Sinossi di protocollo di fresaggio P.12
- Avvitamento dell'impianto P.12

B. Posizionamento tridimensionale dell'impianto

1. Spazio mesio-distale minimo P.15

2. Posizionamento corono-apicale P.15

3. Asse protesico P.16

C. Scelta del diametro dell'impianto P.17

D. Cicatrizzazione

1. 1° tempo chururgico P.17

2. 2° tempo chirurgico P.18
- Con vite di guarigione P.18
- Con pilastro conico P.19
- Protesi provvisoria su pilastro conico P.19

1. Protocollo di posizionamento di un impianto Ø4L4

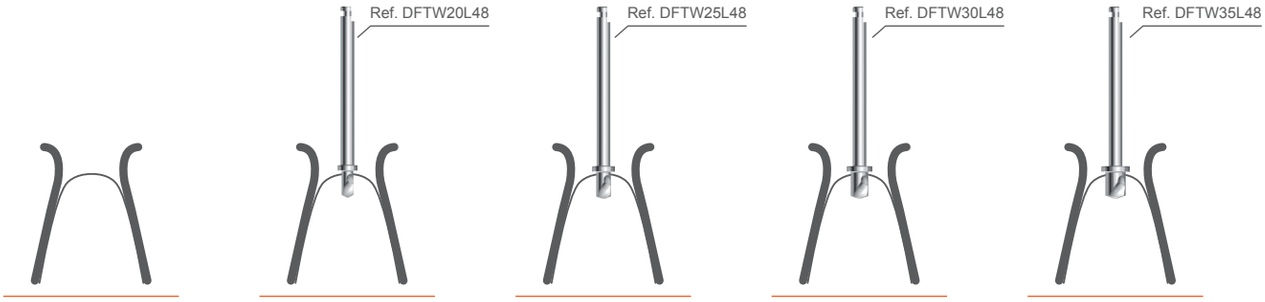

1. Lembo
2. Fresa Ø2 mm
3. Fresa Ø2.5 mm
4. Fresa Ø3 mm
5. Fresa Ø3.5 mm

6. Avvitamento dell'impianto
7. Rimozione del porta-impianto

a- 1° tempo chirurgico

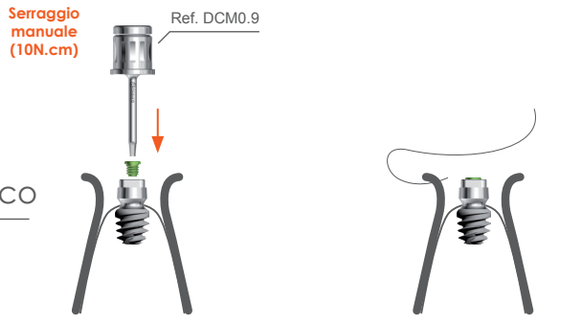

8a. Cuffia di copertura
9a. Sutura del lembo

b- 2° tempo chirurgico

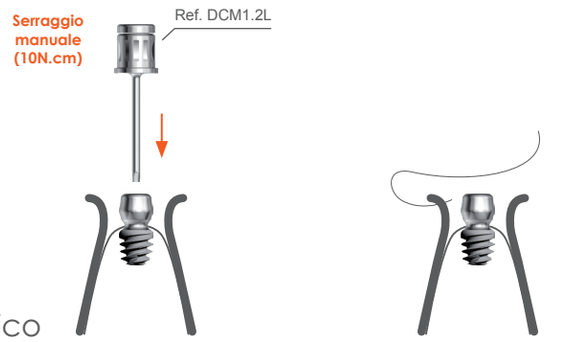

8b. Vite di guarigione
9b. Sutura del lembo

2. Posizionamento dell'impianto

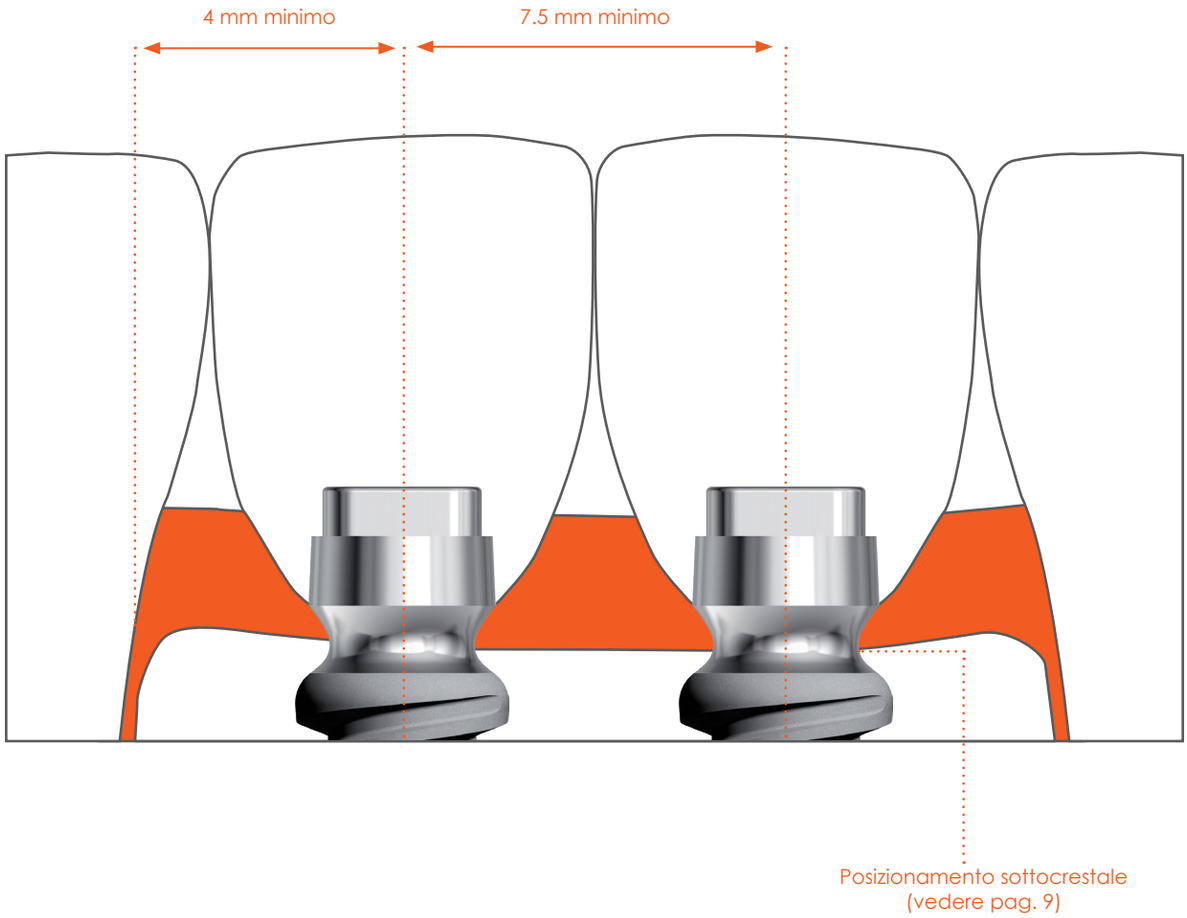

*Rispettare le raccomandazioni di decontaminazione,di lavaggio e sterilizzazione fornite dal fabbricante per la chiave a crichetto e dinamometrica DCDYN-70D.

1. Generalità

Indicazioni

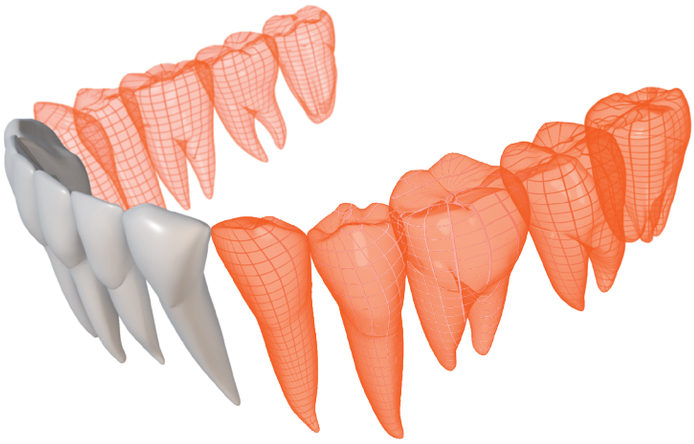

- Ricostruzione multipla sul settore mandibolare posteriore fortemente riassorbito
- Altezza dell'osso residuo minimo 6 mm in rapporto al nervo dentario
- Un impianto ad ogni dente

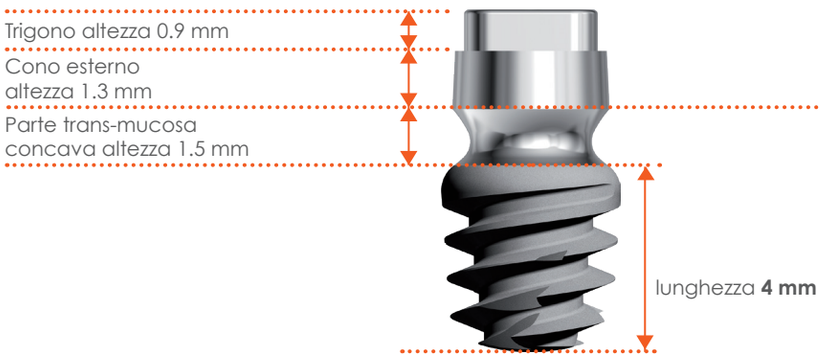

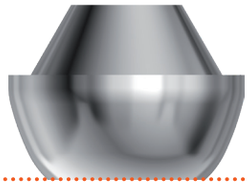

Protesi avvitata multipla

Misure

Ø / L	Ø 4 mm	Ø 4.5 mm
4 mm	DPTWKCT4L4	DPTWKCT4.5L4

Confezione sterile

Porta-impianto pre-montato

Cuffia di copertura extra-piatta

NB : la cuffia di copertura extra-piatta (DCCTWK) si usa unicamente con il cacciavite manuale esagonale 0.9 (Réf : DCM0.9 ou DCM0.9C).

Porta-impianto e modello

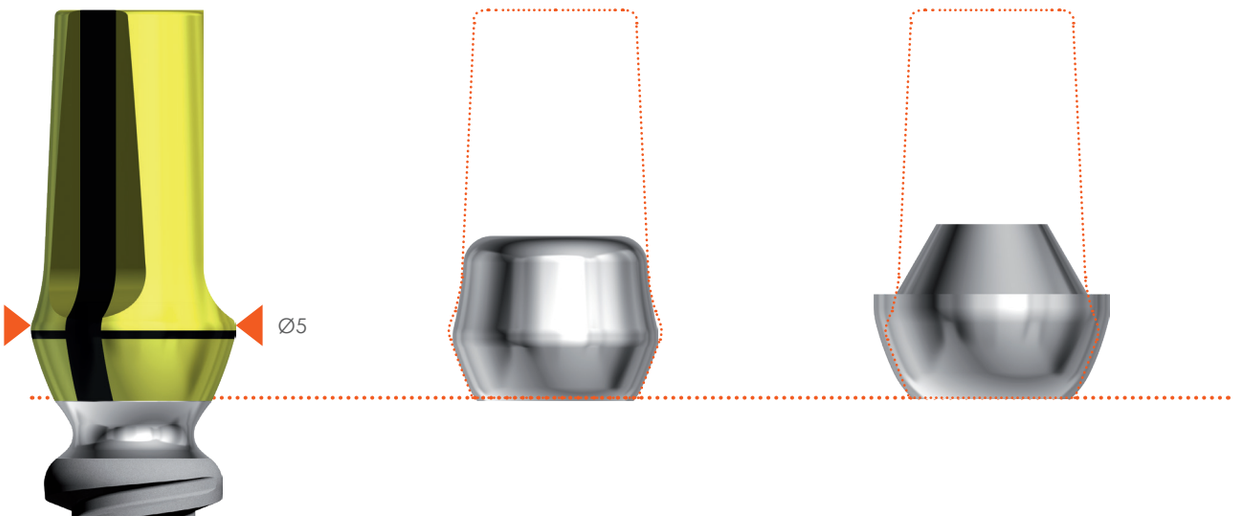

Attenzione : non utilizzare il porta-impianto come moncone provvisorio. Il porta impianto non ha appoggio sul cono per facilitare il suo sganciamento dopo l'avvitamento dell'impianto. Non è adatto a sopportare le forze occlusali e di masticazione.

2. Connessione protesica

Cono esterno a 5°

Indicizzazione trigono

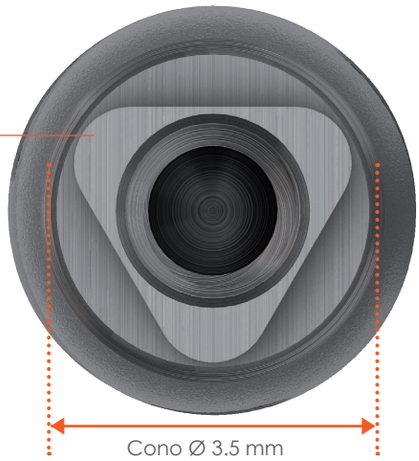

Connessione unica

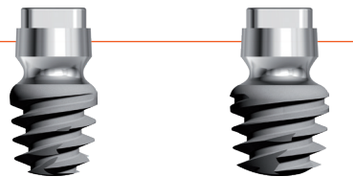

ø 4 mm **ø 4.5 mm**

3. Concetto parodontale

Collo concavo

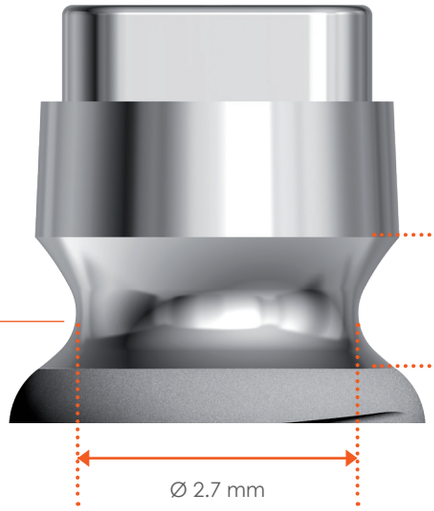

Posizionamento del collo

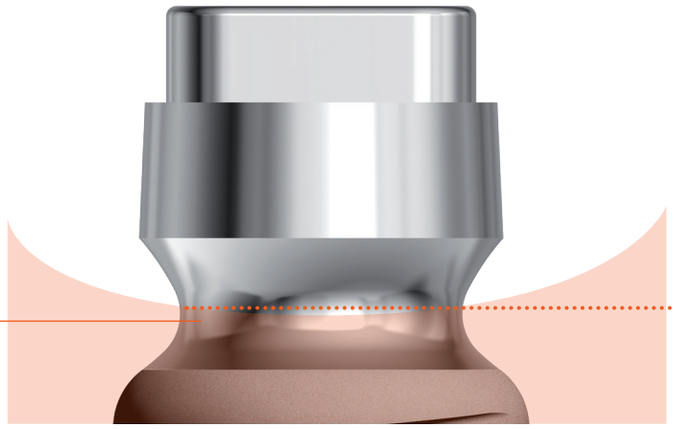

4. Concetto osseo

Protocollo di posa

- Kit specifico per impianto twinkon® 4
- Frese con stop integrati
- Protocollo modulare in funzione della densità ossea

Strumentario

1. Chiave dinamometrica
2. Chiave di contro-coppia
3. Indicatore di parallelismo
4. Frese con stop integrati
5. Chiave porta-impianto manuale
6. Chiave porta impianto manuale corto
7. Chiave porta-impianto contrangolo
8. Chiave porta-impianto contrangolo corto
9. Cacciavite esagonale manuale lungo1.2 mm
10. Spazi vuoti per strumenti protesici opzionali
11. Cacciavite manuale esagonale 0.9mm

Gamma di frese con stop integrati

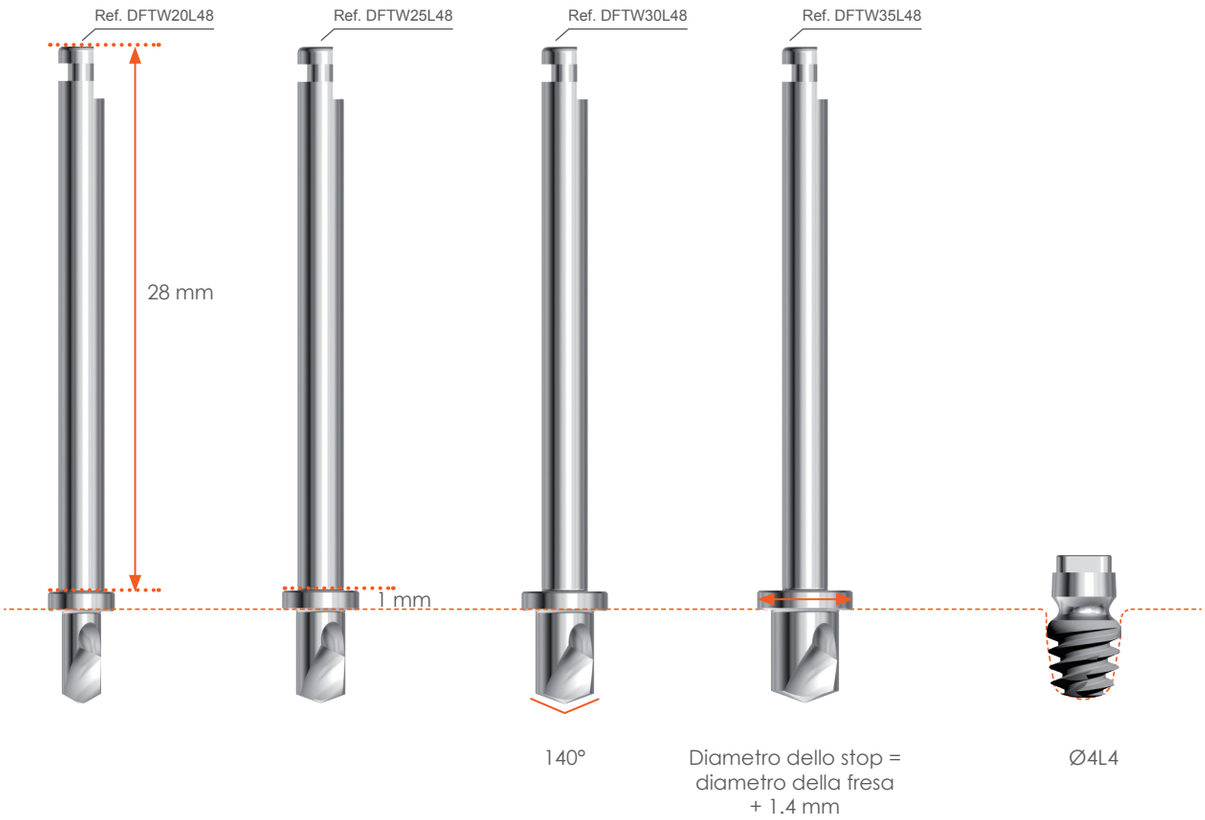

Strumenti opzionali

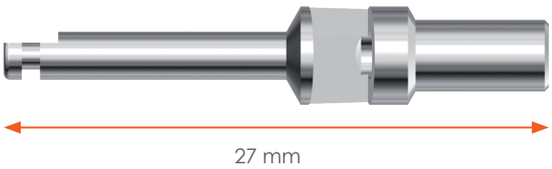

Prolunga – DPROL

Allunga di 15 mm la lunghezza della fresa, in totale 43 mm di lunghezza del mandrino.

Sinossi del protocollo di foraggio

	1	2	3	4	5
Ref.	Fresa Ø 2 mm DFTW20L48	Fresa Ø 2.5 mm DFTW25L48	Fresa Ø 3 mm DFTW30L48	Fresa Ø 3.5 mm DFTW35L48	Fresa Ø 4 mm DFTW40L48
Ø4L4	■	■	D3/D4	D1/D2	
Ø4.5L4	■	■	■	D3/D4	D1/D2

Giri/mini	800-1000	100	30-50

Raccomandazioni

- Rispettare scrupolosamente le velocità di foraggio indicati.
- Durante il foraggio, stabilizzare la testa del contrangolo con l'aiuto dell'indice dell'altra mano per mantenere un buon asse di lavoro
- Utilizzare acqua e l'aspirazione per togliere i residui ossei dopo ogni passaggio della fresa ed evitare un riscaldamento eccessivo.

Avvitamento dell'impianto

Strumenti d'avvitamento

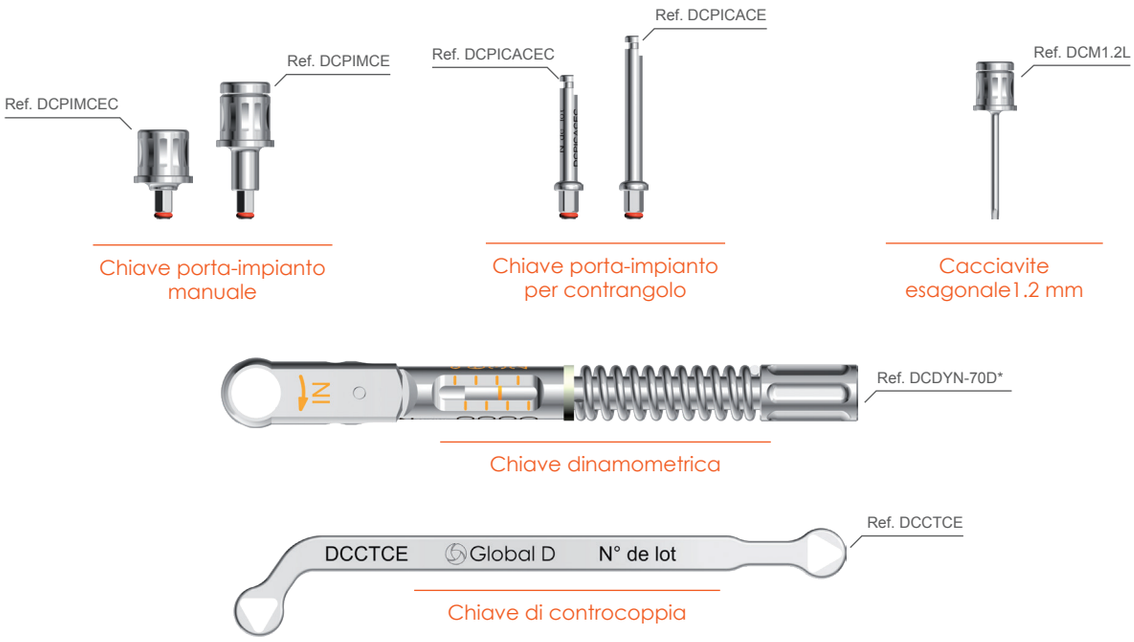

*Rispettare le raccomandazioni di decontaminazione,di lavaggio e sterilizzazione fornite dal fabbricante per la chiave a crichetto e dinamometrica DCDYN-70D.

Avvitamento del porta-impianto al contrangolo

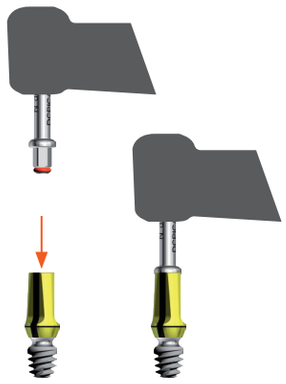

1. Aggancio dell'impianto dal suo tubo con l'aiuto del mandrino montato sul contrangolo

2. Avvitare l'impianto nell'osso direttamente con il motore

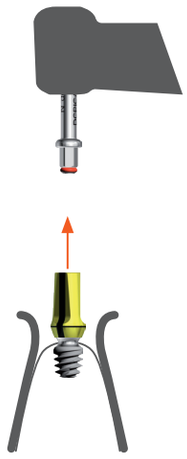

3. Terminato l'avvitamento, estrarre la chiave porta-impanto

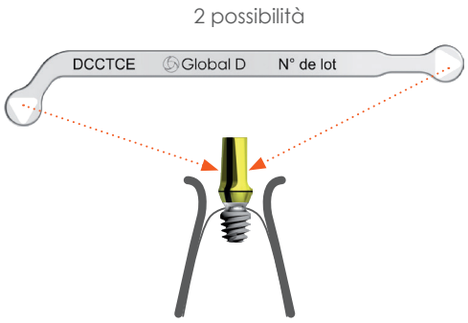

5. Inserire la chiave di controcoppia sul porta-impianto se la densità ossea è bassa

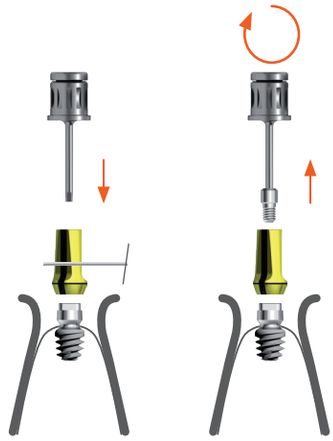

6. Inserire il cacciavite esagonale 1.2 mm nel porta-impianto, svitare e estrarre il porta-impianto con l'aiuto di una pinza

Avvitamento manuale dell'impianto

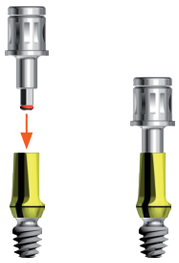

1. Agganciare l'impianto dal suo tubo con l'aiuto della chiave manuale

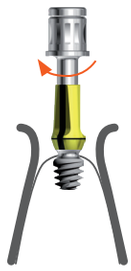

2. Iniziare l'avvitamento manuale nell'osso

3. Terminare l'avvitamento con l'aiuto della chiave crichetto dinamometrica regolabile

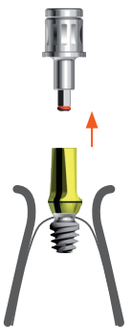

4. Terminato l'avvitamento estrarre la chiave porta-impianto

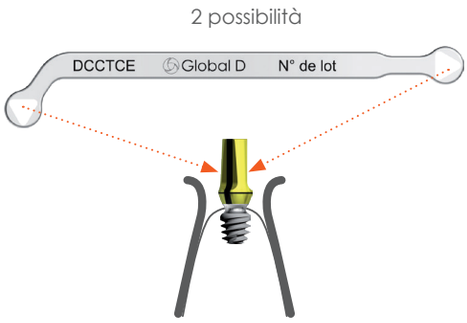

5. Inserire la chiave di contro-coppia sul porta-impianto se la densità ossea è bassa

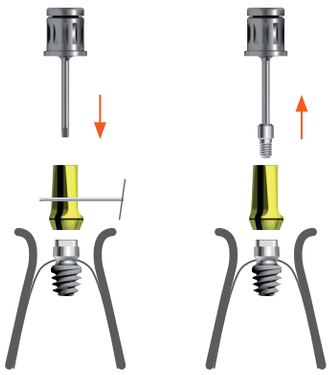

6. Inserire il cacciavite esagonale 1.2 mm nel porta-impianto, svitare e togliere il porta-impianto con una pinza.

Posizionamento tridimensionale dell'impianto

1. Spazio mesio-distale minimo

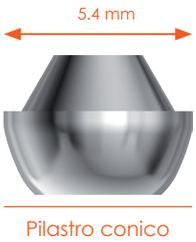

Prevedere un distanziamento di 1 mm da ogni lato del moncone al fine di potere pianificare dei corridoi: la distanza tra i due impianti deve essere da centro a centro di 7.5 mm minimo.

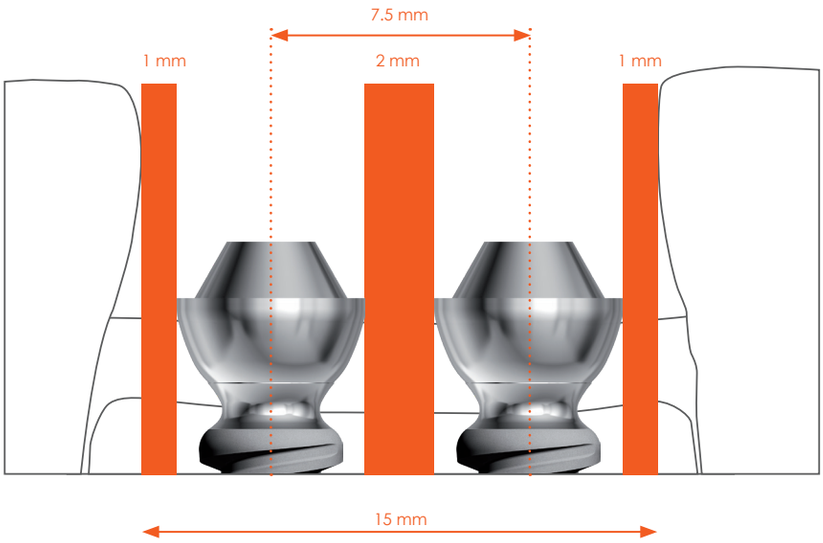

Per posizionare 2 impianti si richiede uno spazio minimo di 15 mm.

2. Posizionamento corono-apicale

Posizionamento sub-crestale : Posizionare l'impianto in modo tale che la cresta ossea vestibolare sia a mezza-altezza del collo concavo (vedere p. 9)

3. Asse protesico

Provvedere di far emergere gli assi protesici nel mezzo delle facce occlusali dei futuri denti.

Utilizzare il porta-impianto (Ø 5 mm) per previsualizzare l'ingombro e l'asse protesico.

1. Si raccomanda di verificare il progetto protesico prima della chirurgia con la realizzazione di un wax-up.
2. L'utilizzo del pilastro conico non necessita di orientare il trigono durante il posizionamento dell'impianto. I pilastri conici sono solo in versione rotazionale.

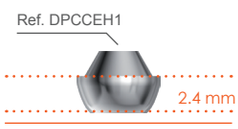

Pilastro conico Ø5.4
altezza 2.4 mm

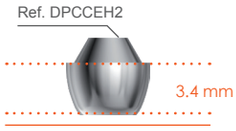

Pilastro conico Ø5.4
altezza 3.4 mm

Attenzione : il pilastro conico non esiste in versione angolata. la divergenza d'asse massima è di 15° al fine che l'emergenza della vite di protesi sia sempre compatibile con il progetto protesico.

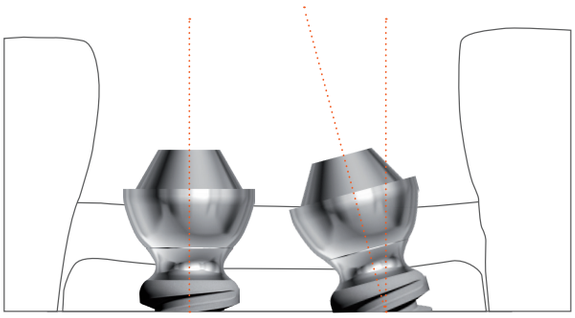

Scelta del diametro dell'impianto

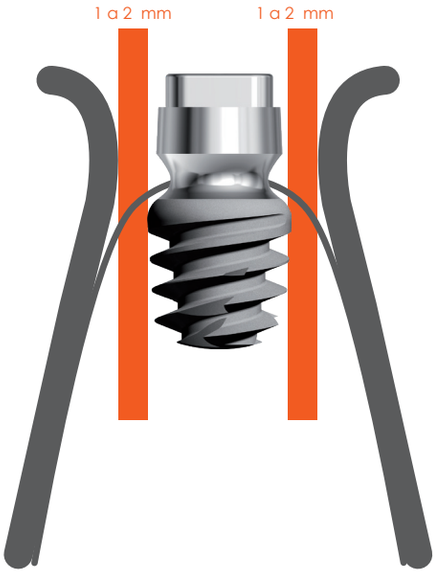

La scelta del diametro dell'impianto deve essere fatta in modo che una parte ossea minima di 1 mm sia rispettata. Sul piano estetico, uno spessore minimo di 2 mm è ugualmente raccomandato sul piano vestibolare.

Diametro dell'impianto	larghezza minima della cresta ossea
Ø 4.0 mm	mini 6.0 mm
Ø 4.5 mm	mini 6.5 mm

Cicatrizzazione

1. 1° tempo chirurgico

Cuffia di copertura

Avvitare la cuffia di copertura sulla testa dell'impianto con il cacciavite esagonale 0.9 e suturare ermeticamente il lembo badando che nessuna tensione sia esercitata sulle suture.

Ref. DCCTWK

Ref. DCM0.9

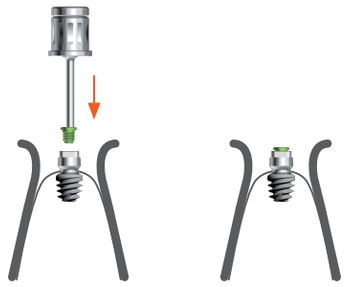

Serraggio manuale : 10 N.cm

2. 2° tempo chirurgico

Con la vite di guarigione

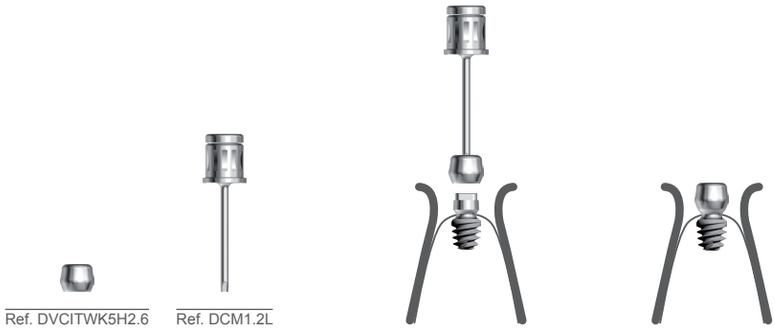

Serraggio manuale : 10 N.cm

Suturare i lembi in modo tale che la gengiva sovraoccluda la parte alta della vite di cicatrizzazione (« c » qui sotto).

Le viti di guarigione hanno 2 altezze A. 2.6 mm e 4.0 mm.

Con pilastro conico

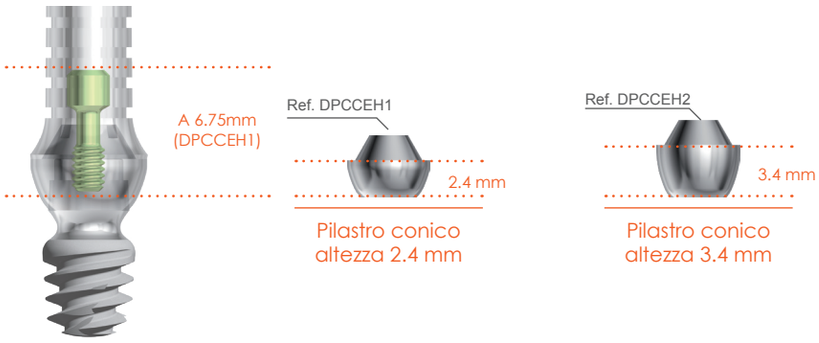

1. Il pilastro conico è affondato per frizione sul cono esterno e avvitato nell'impianto con l'aiuto della vite di fissaggio protesica. Questo assemblaggio sfrutta le caratteristiche della connessione cono su cono.

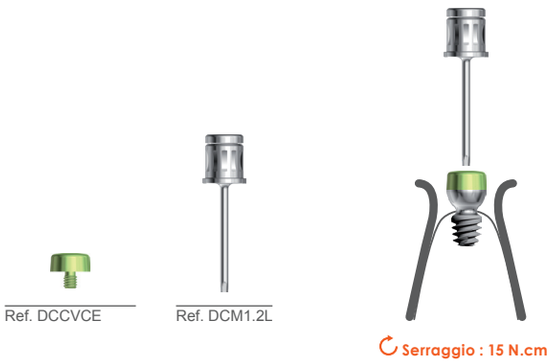

2. Avvitare manualmente la vite di copertura del pilastro conico con l'aiuto del cacciavite esagonale.

Prótesis provisional en pilar cónico

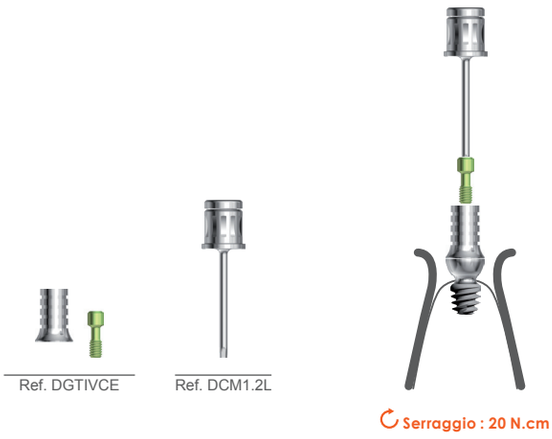

Utilizzare la guaina in titanio per pilastro conico conformemente alle pratiche in vigore.

Manutenzione dello strumentario

Verificare lo stato dello strumentario prima della chirurgia e procedere al lavaggio o alla sterilizzazione conformemente alle direttive indicate nelle istruzioni d'uso (consultabili all'indirizzo: http://docglobald.com/0203D).

I prodotti presentati sono Dispositivi medici di classe I, II e IIb e perciò hanno marchio CE conforme alle Direttive 93/42/CEE.

E' possibile che questi dispositivi medici non siano disponibili alla vendita in tutti i paesi. Per ogni necessità contattate il servizio commerciale di Global D consultare prima dell'utilizzo le notizie di istruzioni. In caso di dubbi consultate il servizio commerciale di Global D o tekka.

Le istruzioni d'uso possono essere scaricate tramite un QR o un URL presente nell'etichetta del prodotto. Le istruzioni sono ugualmete disponibili facendo richiesta alla Tekka : www.tekkaitalia.it

Note

www.globald.com

Impianti con spalla
intra-crestale
La chirurgia

Impianti con spalla
intra-crestale
La protesi

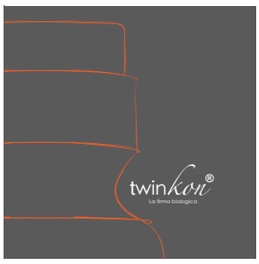

twinkon®
La firma biologica

In-Kone®
Manuale chirurgico

twinkon®
Manuale chirurgico

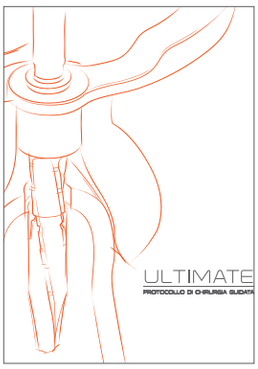

Ultimate
Protocollo di chirurgia
guidata

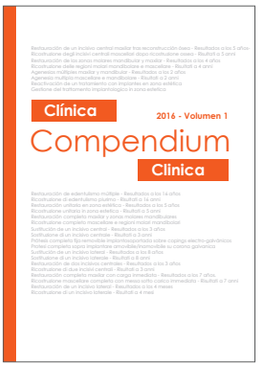

Compendium Vol.1

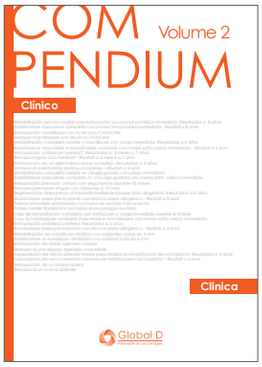

Compendium Vol.2

Global D
Partner della tua chirurgia

Tekka Srl
Via degli Abeti, 348
61122 Pesaro (PU)
ITALIA

tel. (+39) 0721 40 36 63
fax (+39) 0721 26 99 94
www.tekkaglobald.it
Una società del gruppo MENIX

00DC-MAN-TW4-IT-Ed1-18